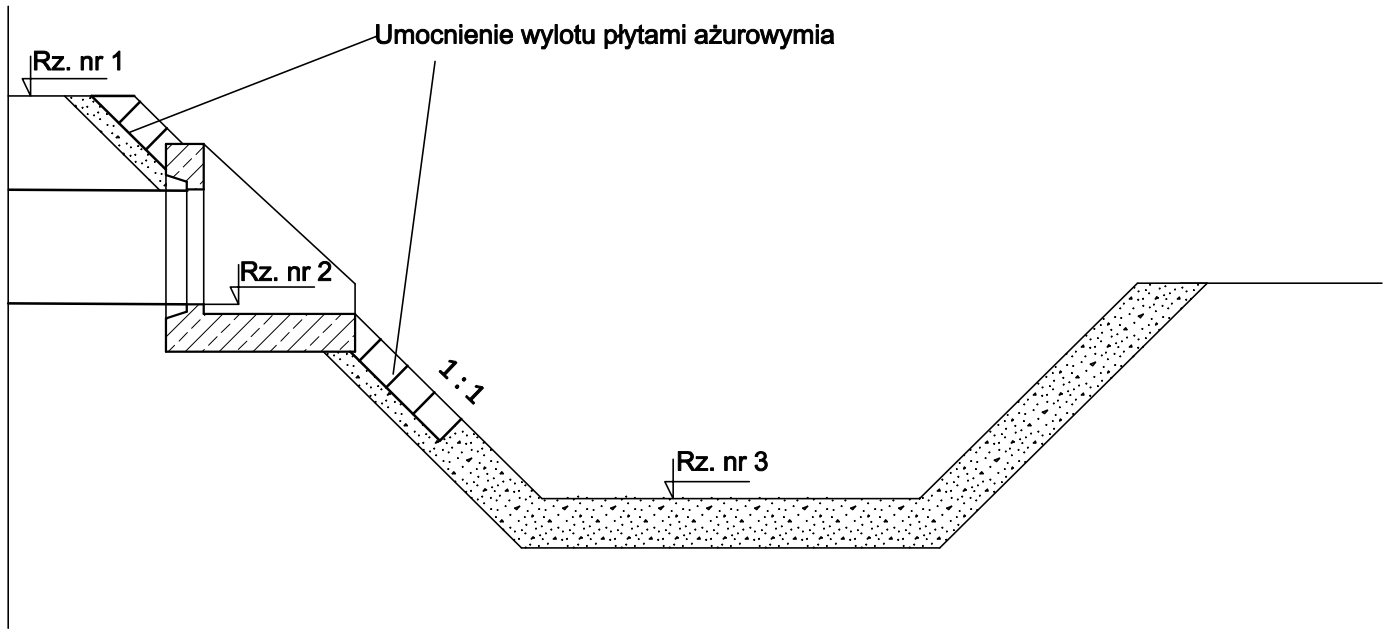

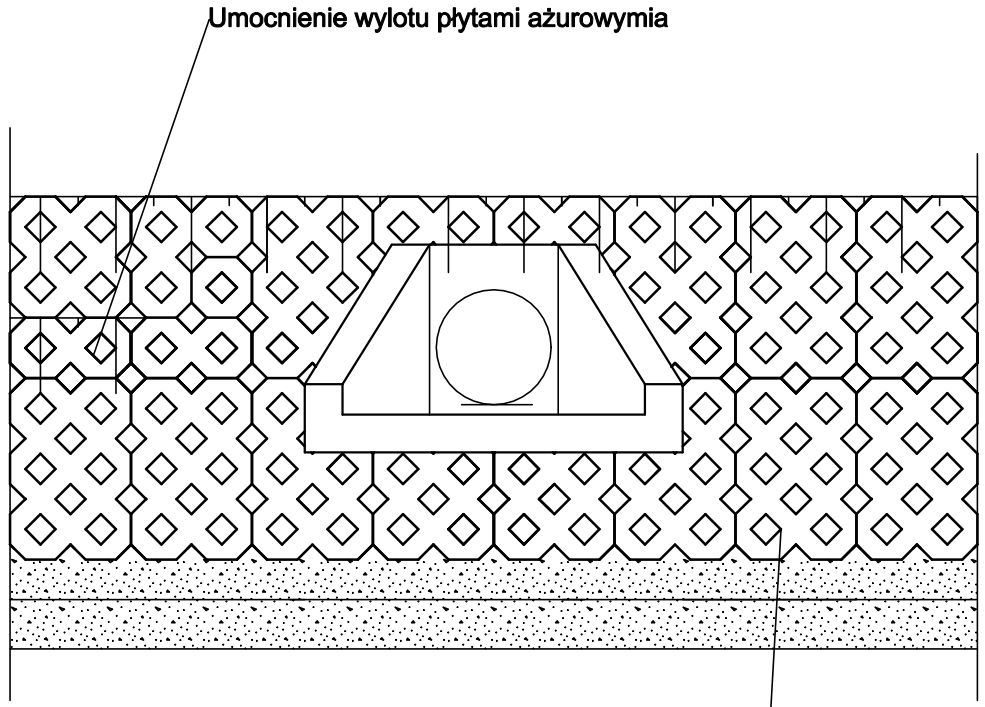

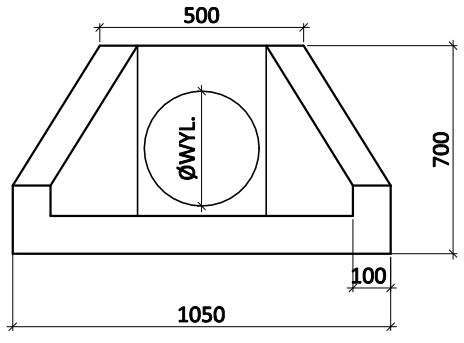

PRZEKRÓJ A-A

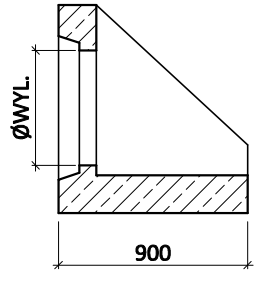

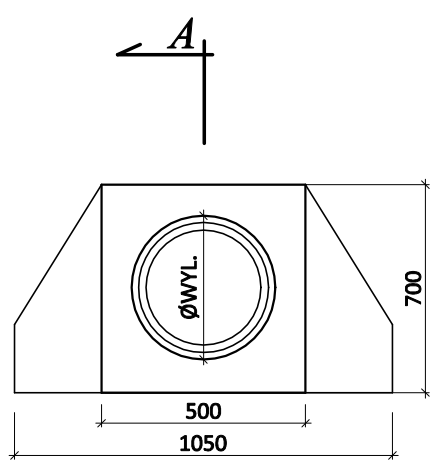

WIDOK POGLĄDOWY

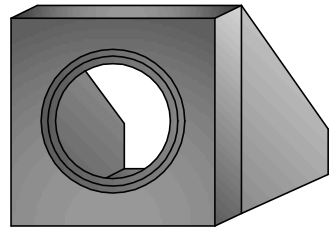

Żelbetowa ścianka oporowa stosowana jest jako zakończenie przepustu rurowego. Wykonana jest z betonu kruszywowego klasy min C25 / 30 Mpa zbrojona drutem stalowym śr. 8mm i włóknem polipropylenowym.

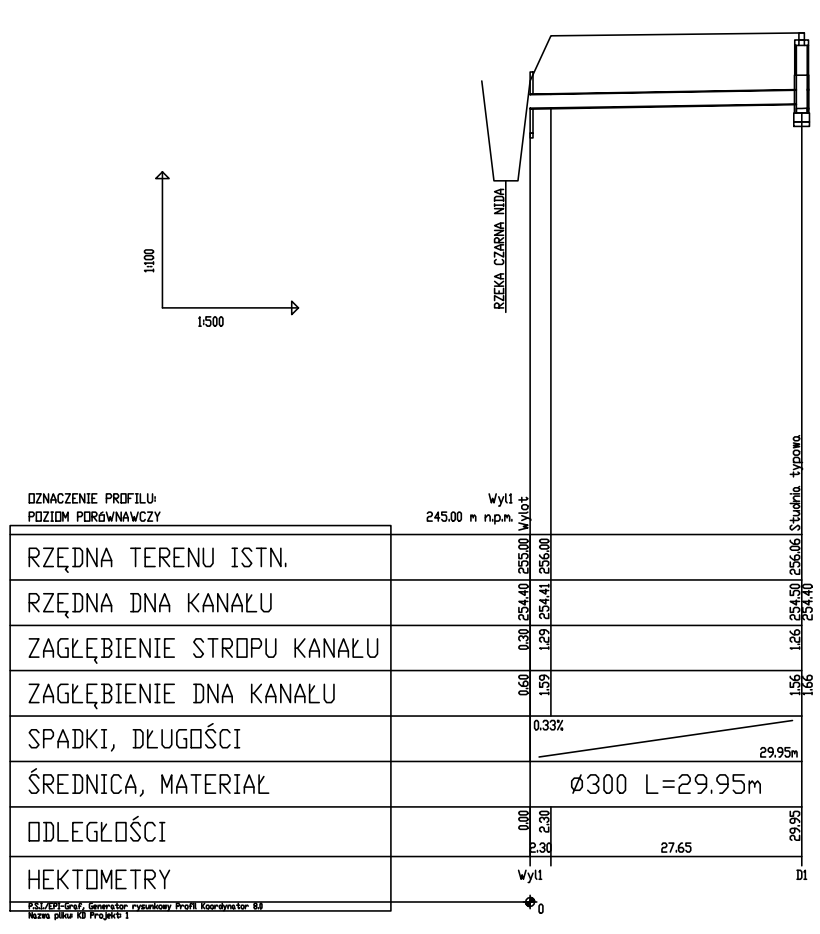

RZ.NR1	RZ.NR2	RZ.NR3	Ø WYL.
256,00	254,40	252,80	300

Przekrój podłużny i poprzeczny przez urządzenie wodne

ZAŁĄCZNIK NR 5

Usługi Doradztwa Technicznego BINGO
ul. Skibowa 24, 25-147 Kielce
tel. 600 966 118, e-mail: biuro@udtbingo.pl

Inwestor:
Gmina Daleszyce
Plac Staszica 9
26-021 Daleszyce

Tytuł projektu:
Odwodnienie drogi w msc. Danków-Wójtostwo

Faza opracowania: Projekt Budowlany		**Skala:** -
Nazwa rysunku: Szczegół wylotu		
Projektant branża sanitarna:	mgr inż. Teresa Kocjan SWK/0098/PWBS/16	**Nr rysunku:** 7
Sprawdzający branża sanitarna:	mgr inż. Karolina Woźniak SWK/0151/POOS/10	Data: 07.2023 / 07.2023 — Podpis: